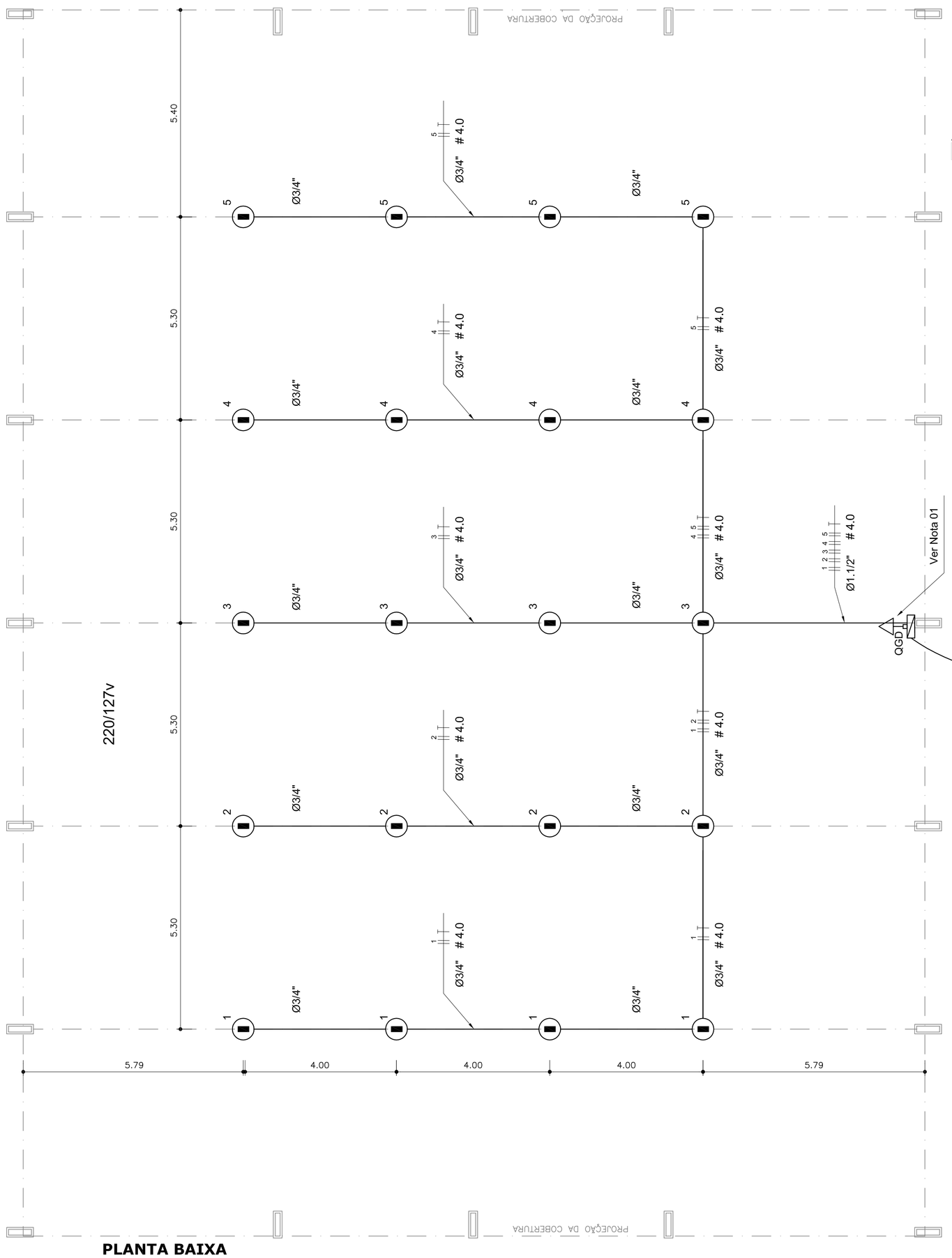

PLANTA BAIXA
ESCALA 1:75

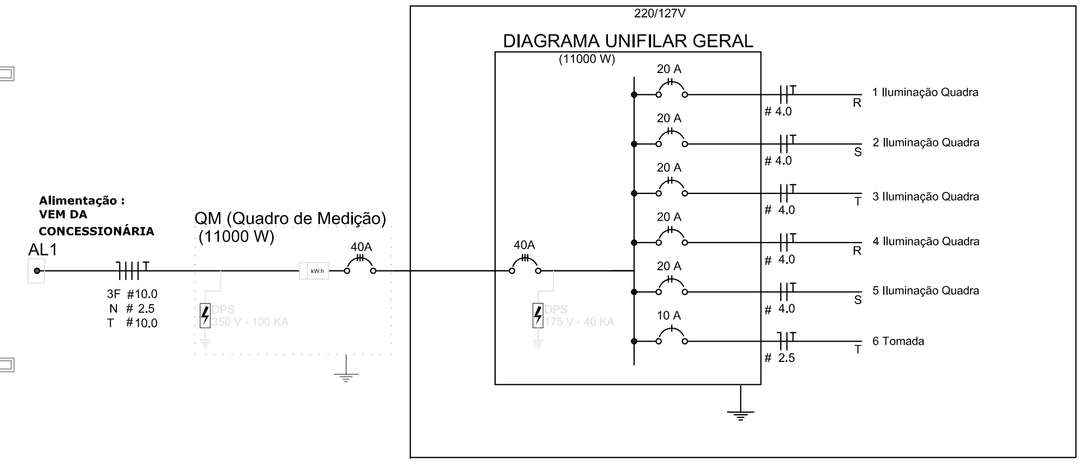

Quadro Geral de Cargas 220/127V

Circuito	Descrição	V (V)	Iluminação Lâmpada 500w	Tomadas (W) Tomada1000	Pot. total. (W)	Fases	Pot. - R (W)	Pot. - S (W)	Pot. - T (W)	Seção (mm2)	Disj (A)
1	Iluminação	110	4		2000	R+S	1000	1000		4,0	20,0
2	Iluminação	110	4		2000	S+T		1000	1000	4,0	20,0
3	Iluminação	110	4		2000	T+R	1000		1000	4,0	20,0
4	Iluminação	110	4		2000	R+S	1000	1000		4,0	20,0
5	Iluminação	110	4		2000	S+T		1000	1000	4,0	20,0
6	Tomada	110		1	1000	R	1000			2,5	10,0
					11000	R+S+T	4000	4000	3000		

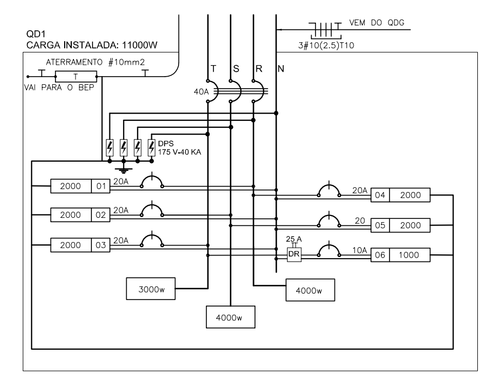

DIAGRAMA MULTIFILAR - QD1
SEM ESCALA

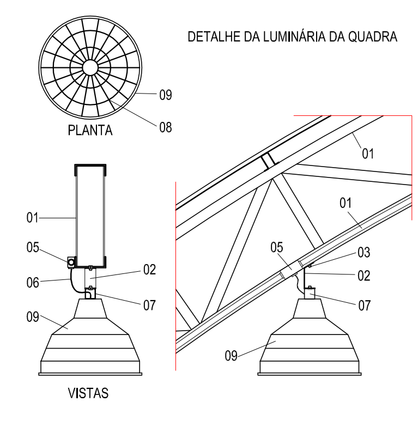

LEGENDA

01 - TRELIÇA METÁLICA DA COBERTURA DA QUADRA
02 - PERFIL TIPO 'C' ACOMPANHA INCLINAÇÃO
03 - PARAFUSOS COM PORCA - FIXAÇÃO NA ESTRUTURA
04 - ELETRODUTO DE PVC
05 - CONDULETE
06 - CABO FLEXÍVEL
07 - 'GANCHO' DE FIXAÇÃO - CONF. ESPEC. DA LUMINÁRIA
08 - GRADIL DE PROTEÇÃO DA LUMINÁRIA INDUSTRIAL
09 - LUMINÁRIA INDUSTRIAL DE ALUMÍNIO
REFLETOR 17" - SOQUETEIRA CILÍNDRICA - E40
LÂMPADA DE LUZ MISTA - OSRAM - HWL 500 W

Nota 01:
A tomada de sobrepor de 1000w deverá localizar abaixo do QGD, usar eletroduto de aço galvanizado de 3/4" e preso a alvenaria com abraçadeira e parafuso, garantindo firmeza e boa aparência.
O concreto que envolve o pilar metálico onde será instalado o QGD deverá ter maior altura para a instalação do QGD.

Legenda

	LUMINÁRIA INDUSTRIAL DE ALUMÍNIO REFLETOR 17" - SOQUETEIRA CILÍNDRICA LÂMPADA DE LUZ MISTA - OSRAM - HWL 500 W COM GRADIL DE ARAMADO PROTETOR
	Tomada baixa
	Quadro Geral de Distribuição - QGD de sobrepor
T	Neutro - N, Fase - F, Proteção - T e Retorno
# Ø	Seção do condutor e Diâmetro do eletroduto

GOVERNO FEDERAL
BRASIL
PAÍS RICO É PAÍS SEM POBREZA
Ministério da Educação
FNDE Fundo Nacional de Desenvolvimento da Educação

PROJETO PADRÃO - FNDE

MUNICÍPIO – UF:

PROPRIETÁRIO:

ENDEREÇO:

PROPRIETÁRIO

RESP. TÉCNICO CREA

DLFO

CREA

RA

OBSERVAÇÕES:

COBERTURA DE QUADRA GRANDE

PROJETO ELÉTRICO

COORDENAÇÃO
CGEST - Coordenação Geral de Infraestrutura Educacional

COBERTURA DE QUADRA GRANDE
INSTALAÇÕES ELÉTRICAS - TENSÃO 220/127 V

ELE

FORMATO A2 (594 X 420)

REVISÃO R.02

ESCALA 1/75

DATA EMISSÃO MARÇO/2016

PRANCHA 01/01